HELICOIDAL COAXIAL

ITEM: 313

DATOS MOTOR	
POTENCIA	15HP
REVOLUCIONES	1760
FRECUENCIA	60HZ
TORQUE MOTOR NOMINAL	59,7
CARCASA	132(B5)
TIPO BRIDA	FF-265
EFICIENCIA MOTOR	IE 2
DATOS REDUCTOR	
REFERENCIA	RED011
TIPO	COAXIAL
MODELO	GR
MATERIAL	HIERRO
CARCASA	98
RELACION DE TRANSMISION i:	59,84
VELOCIDAD SALIDA	29,41
TORQUE MAXIMO	3000
TORQUE OPERACIÓN	3540
FACTOR DE SERVICIO	0,8

PLANOS REDUCTOR

FR18~FR168

Dimensions

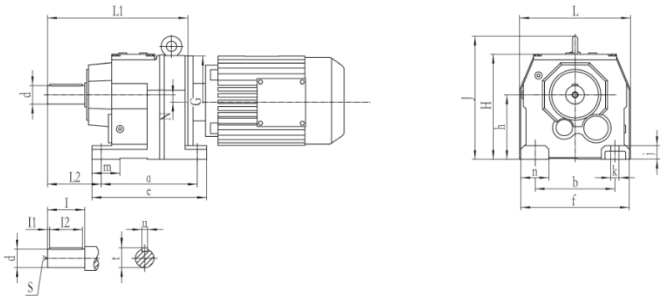

Gear Unit Size	Unit Dimensions (mm)					Foot Dimensions (mm)				Flange Dimensions (mm)						Metric Shaft (mm)			Alternate Inch Shaft (inch)	
	L L1 L2	L3 L4 L5	J H h	K M h1	N G	a b	e f	m n	j k	a1 f1 b1	c1 e1 g1	a2 f2 b2	c2 e2 g2	a3 f3 b3	c3 e3 f3	d l	u t	l1 l2 S	d l	u t S
FR98	348 440 160	348 440 -	418 368 225	193 144 230	10.2 300	310 250	365 340	100 90	55 22	350 300 250	5 18 17.5	450 400 350	5 22 17.5	- - -	- - -	60 120	18 64	5 110 M20	2.375 4.72	0.625 2.65 3/4-10